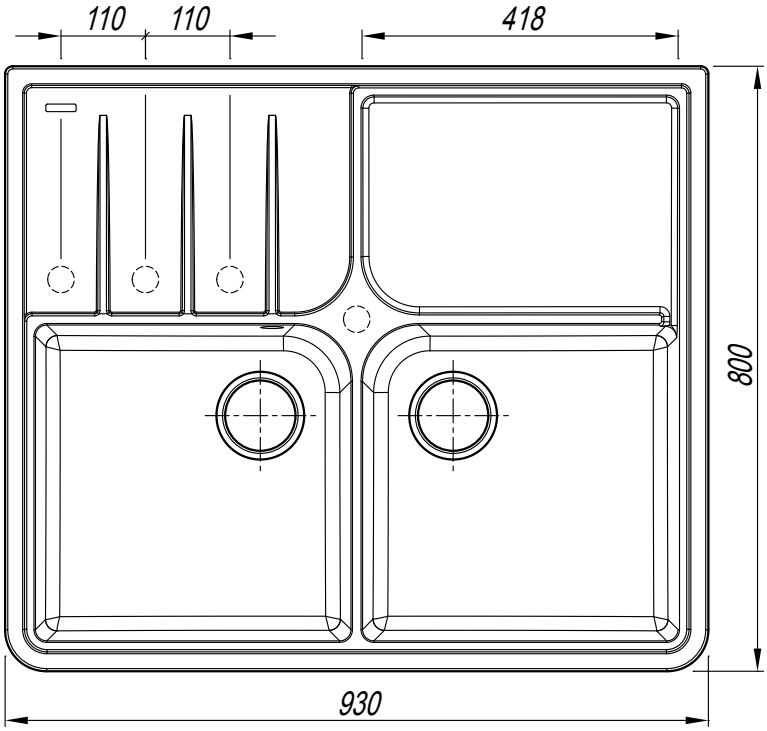
110
110
418
800
930

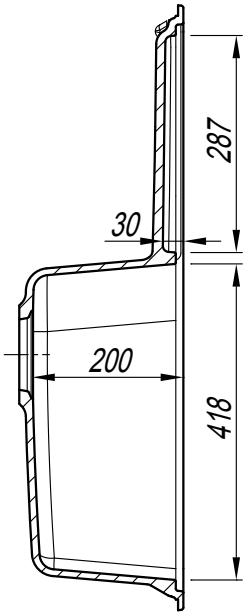
287
30
200
418

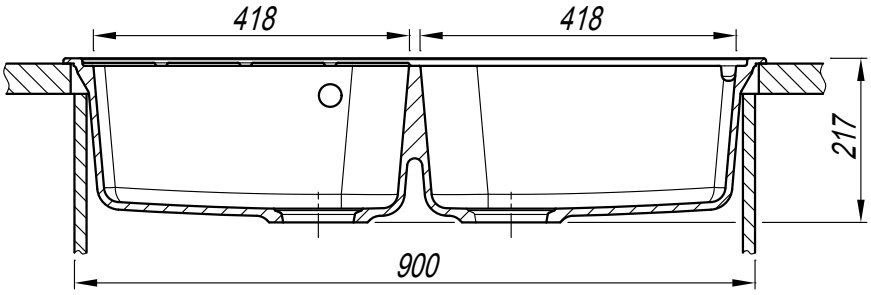
418
418
217
900

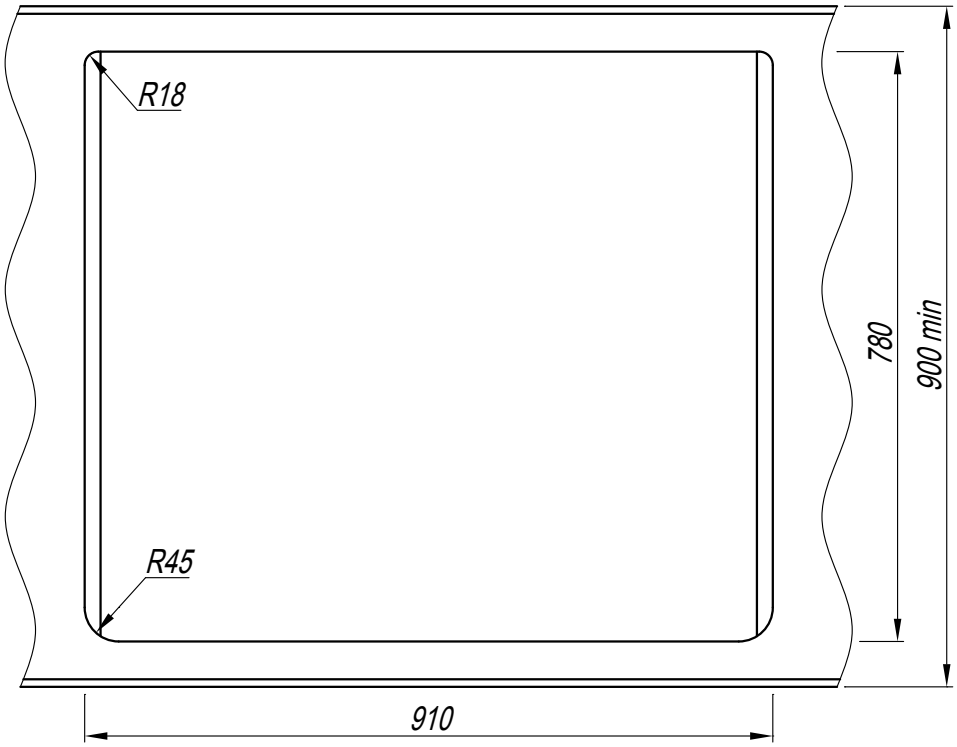
R18
R45
780
900 min
910